WAECO
by Dometic GROUP

Hyundai ix35 (2011→)

MagicWatch WPS & MWE

05/2012

1 Front

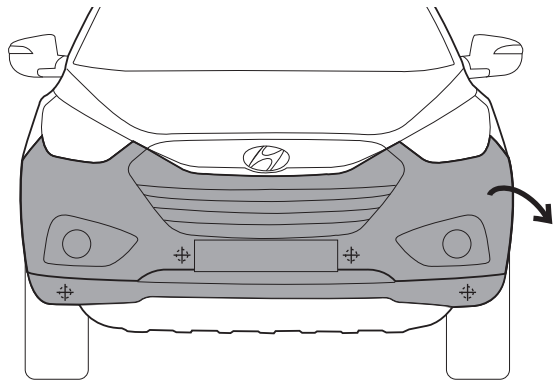

2

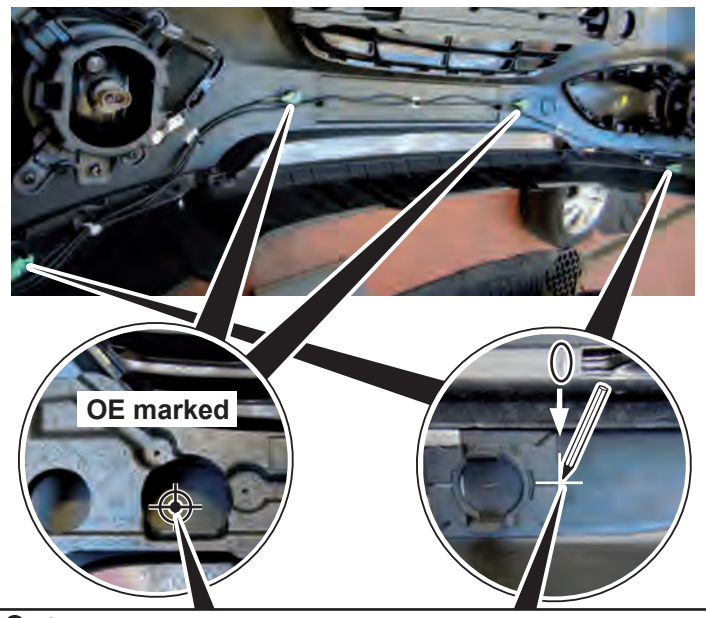

+18 °C

= DE: Art. Nr.: 9999Z-021361
NL: Art. Nr.: 9101500013
Ø 18 mm

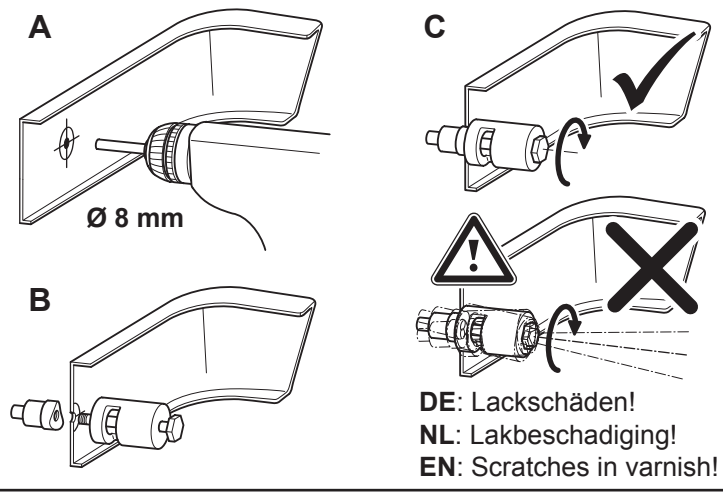

DE: Lackschäden!
NL: Lakbeschadiging!
EN: Scratches in varnish!

3

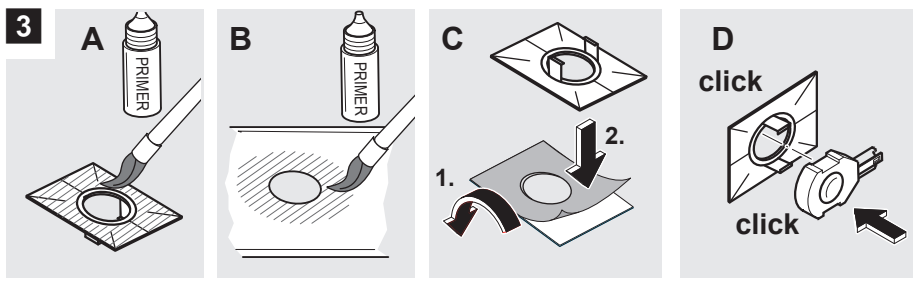

E

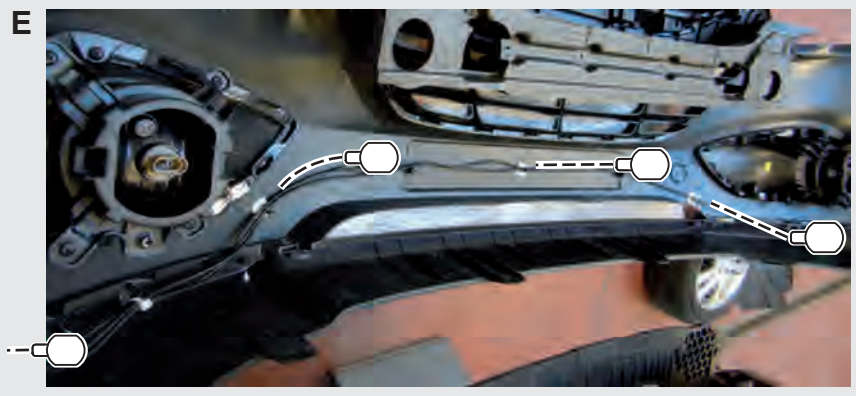

F

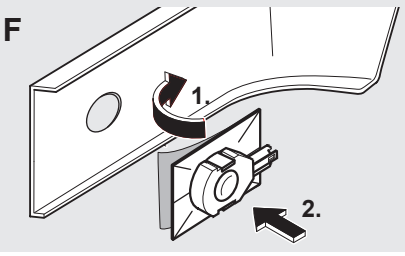

Rear

DE: Sie benötigen:
NL: U heeft nodig:
EN: You need:

4x

DE: Artikelnr. 9999Z-021360E6

NL: Artikelnr. 9101500023
Item no.

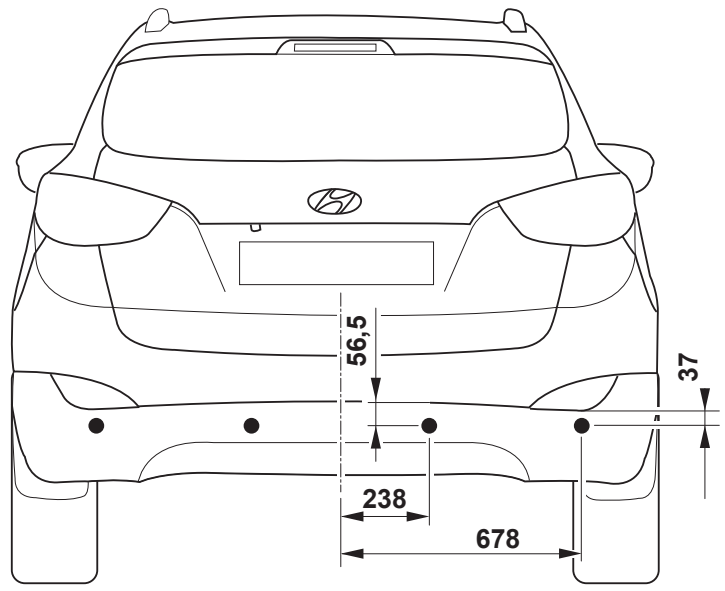

4

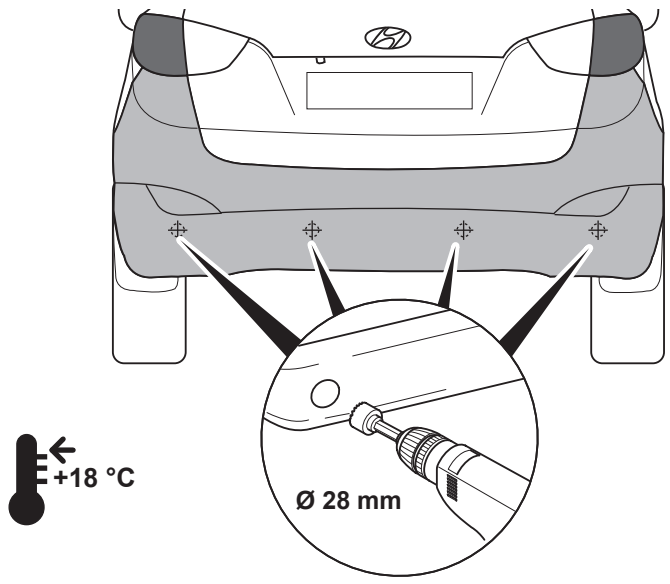

5

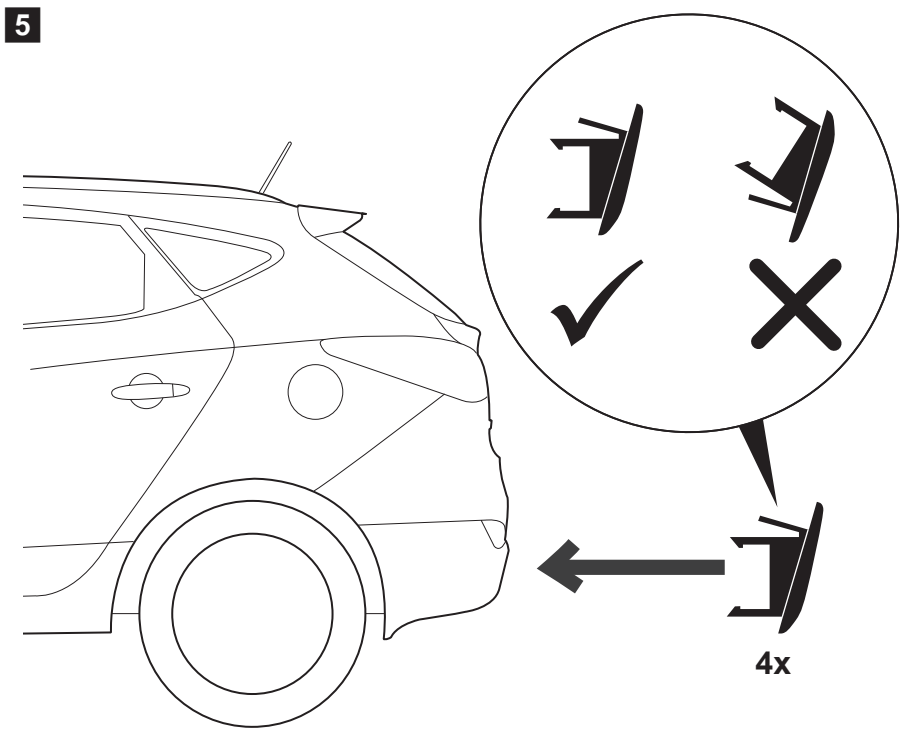

6

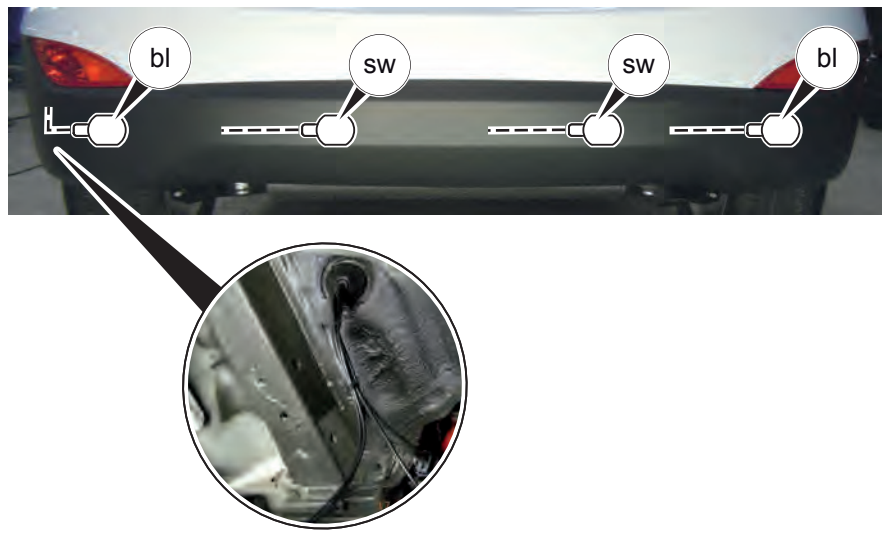

WAECO by Dometic GROUP

Hyundai ix35 (2011→)
MagicWatch MWE900F

05/2012

MWE900F = 2h

1

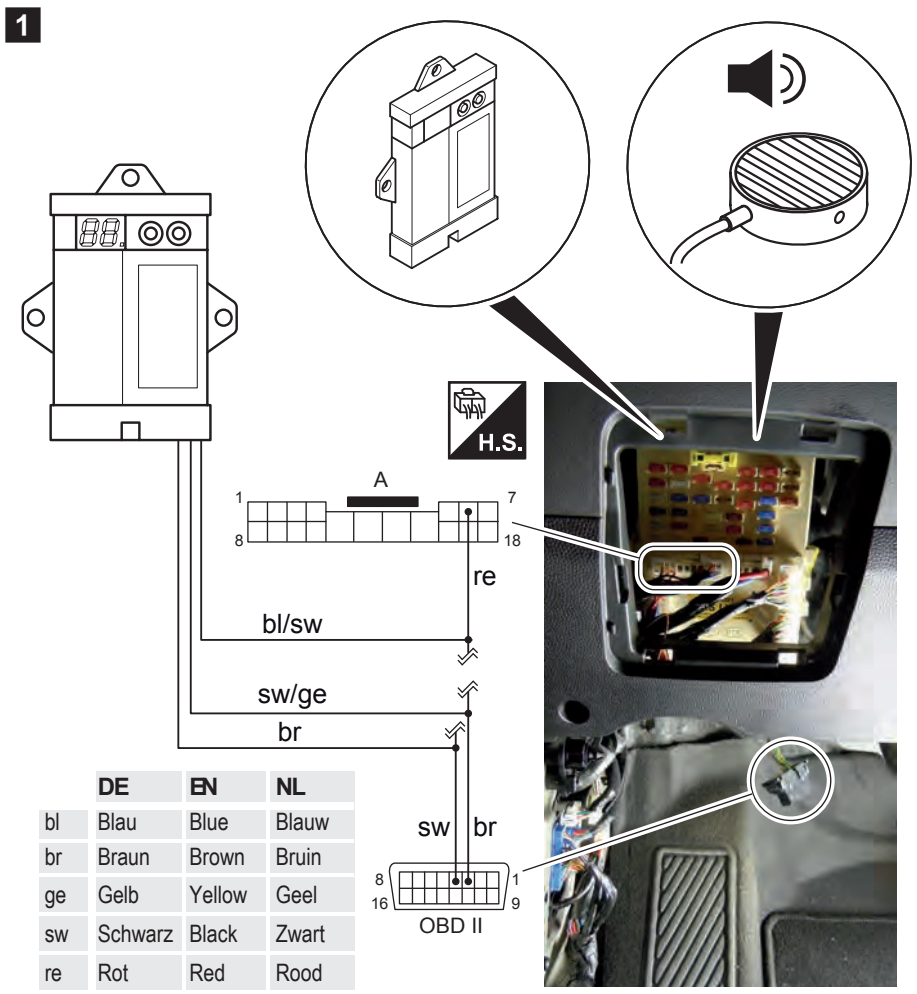

	DE	EN	NL
bl	Blau	Blue	Blauw
br	Braun	Brown	Bruin
ge	Gelb	Yellow	Geel
sw	Schwarz	Black	Zwart
re	Rot	Red	Rood

2

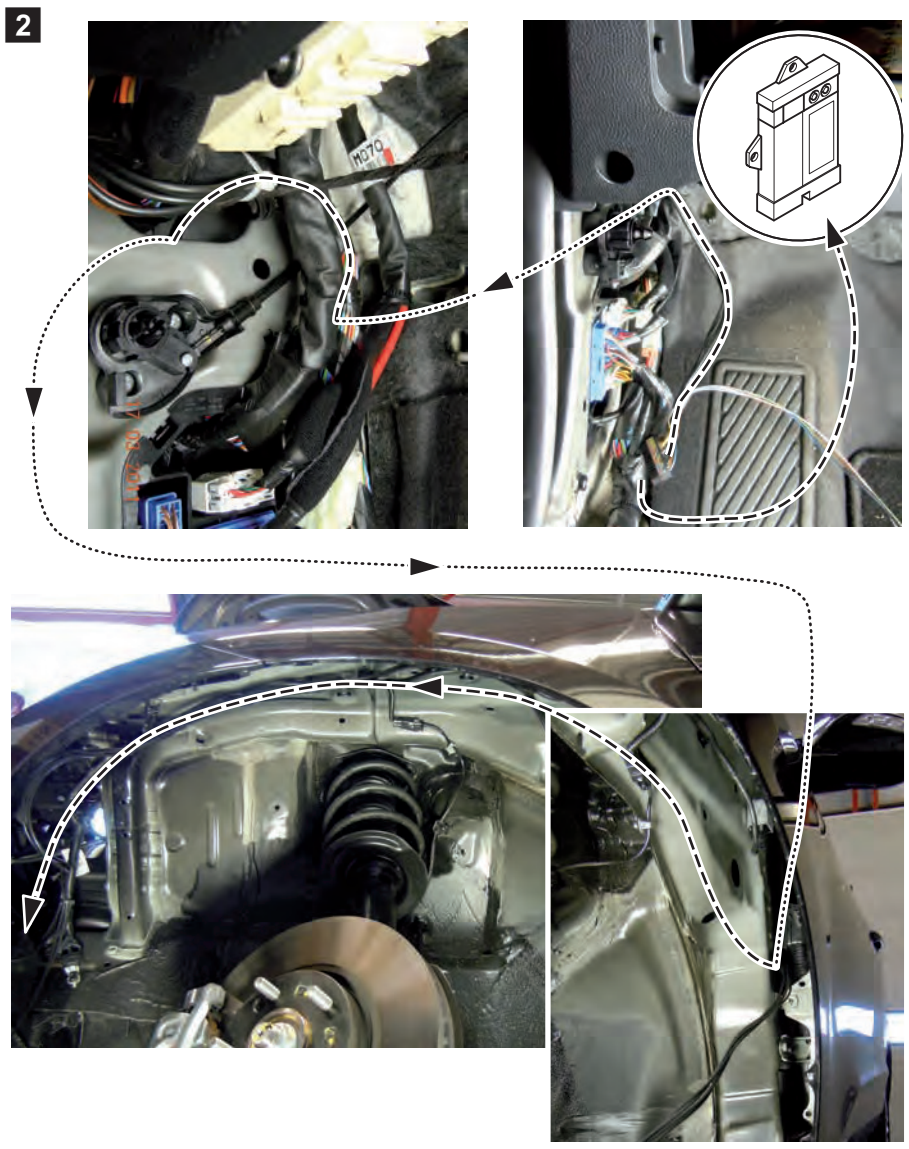

WAECO by Dometic GROUP

Hyundai ix35 (2011→)
MagicWatch MWE700

05/2012

MWE700 = 1,75h

1

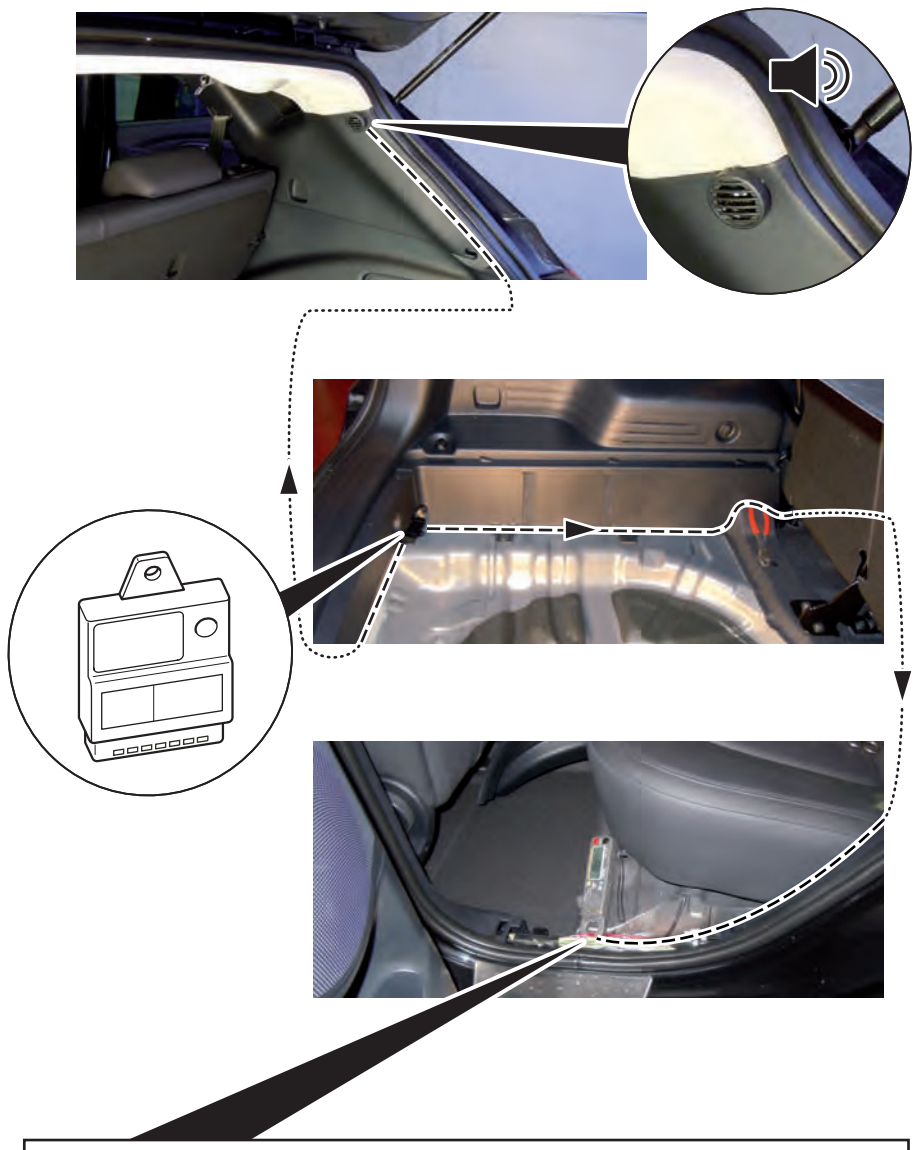

	DE	EN	NL
bl	Blau	Blue	Blauw
br	Braun	Brown	Bruin
rt	Rot	Red	Rood
sw	Schwarz	Black	Zwart

D

Dometic WAECO International GmbH
Hollefeldstrasse 63 · D-48282 Emsdetten
Technical Support
☏ +49 (0) 2572 879-191
🖷 +49 (0) 2572 879-391
Mail: tkd@dometic-waeco.de
www.dometic-waeco.de

NL

Dometic Benelux B.V.
Ecustraat 3 · NL-4879 NP Etten-Leur
Technical Support
☏ +31 76 5029000
🖷 +31 76 5029090
Mail: info@dometic.nl
www.dometic-waeco.com

3.03.07.01955